C-1005-6

TAMURA AUDIO TRANSFORMERS

タムラのオーディオトランス

株式会社タムラ製作所
TAMURA CORPORATION

アモルファス トランス

アモルファス出力トランスF-5000シリーズを中心にして、共通したデザイン、思想で統一しました。

F-5000シリーズ
アモルファス出力トランス

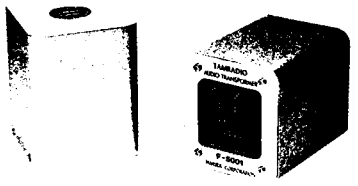

★外形寸法はFC-6000シリーズと同じ

新素材アモルファス（非晶質合金）を使用した真空管用出力トランス、5極管、3極管、その他多種類の真空管と組んで多種多様な回路でお使いになれます。奥行きと広がりをもった新しい音の世界が想像されます。

- 歪率　0.01%以下（トランス単品測定）
- カソードNFB巻線及び、UL用SGタップ付（プッシュ用のみ）
- 新巻線方式の採用により、位相特性の良い広帯域設計になっております。
- 新デザインアルミダイキャストケースによるより高級なプロフィール（音質重視設計）

ストックマーク	カタログNo.	インピーダンス(Ω) 1次	インピーダンス(Ω) 2次	周波数範囲	出力	1次最大直流電流 バランス	1次最大直流電流 アンバランス	1次インダクタンス DC 0mA	1次インダクタンス DC100mA
	F-5001	2KΩ(シングル用)	4Ω,8Ω,16Ω	10～100KHz	8W	100mA		—	15H
●	F-5002	3KΩ(シングル用)	4Ω,8Ω,16Ω	10～100KHz	8W	100mA		—	18H
	F-5003	5KΩ(シングル用)	4Ω,8Ω,16Ω	10～100KHz	8W	100mA		—	20H
	F-5004	7KΩ(シングル用)	—,8Ω,16Ω	10～80KHz	8W	100mA		—	23H
	F-5005	3.5KΩ(プッシュ用)	4Ω,8Ω,16Ω	10～100KHz	42W	120mA×2	10mA	100H	70H(10mA)
	F-5006	5KΩ(プッシュ用)	4Ω,8Ω,16Ω	10～100KHz	42W	120mA×2	10mA	160H	80H(10mA)

絶縁抵抗 DC500V 100MΩ 絶縁耐圧 AC1.5KV 1分間

外形寸法図

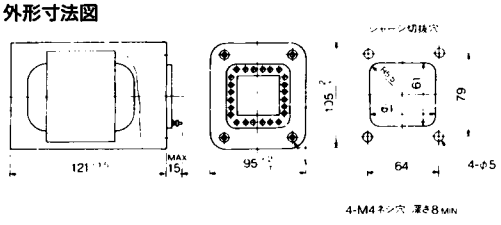

F-5002特性表

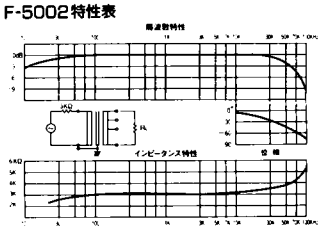

PC-6000シリーズ
管球式電源トランス

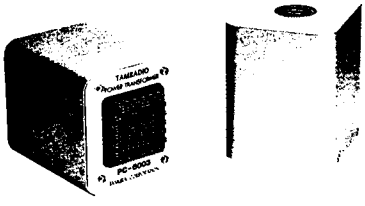

新デザインアモルファスアウトプットトランスF-5000シリーズにマッチしたカットコア使用の電源トランスです。ほとんどの種類の真空管と組んで使用できるように電圧設定しております。

- 多重磁気シールドを施してありますので、トランス相互のリーケージカップルについて全く心配ありません。
- B巻線にSG電圧及びグリッドバイアス供給用のタップを設けてあります。
- 新デザインアルミダイキャストケースによるより高級なプロフィール(音質重視設計)

ストックマーク	カタログNo.	1次電圧	2次電圧・電流
●	PC-6001	0-95V-100V-105V	400V-330V-0-330V-400V DC 200mA, 0-3.5V-6.3V-10V 3A, 5V 4A, 6.3V 3A
●	PC-6002	0-100V	320V-280V-0-80V-280V-320V DC 200mA, 0-1V-2.3V 3A, 4V 3A, 0-2.5V-4V 5A, 2.5V 5A, 6.3V 3A
●	PC-6003	0-100V	400V-360V-0-120V-360V-400V DC 150mA, 5V 2A 0-4V-6.3V 2A, 0-4V-6.3V 2A, 0-5V-7.5V 2A, 0-4V-5V 2A

絶縁抵抗 DC500V 100MΩ 絶縁耐圧 AC1.5KV 1分野

B-6000シリーズ
管球式インターステージドライバートランス

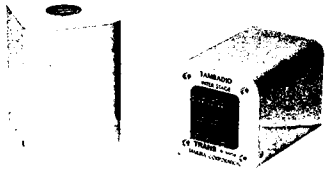

★外形寸法はA-4005, 4006と同じ

新デザインアモルファスアウトプットトランスF-5000シリーズにマッチしたインターステージドライバートランスです。各種の真空管に合った各種のインピーダンスを有し、DC重量にてもお使い願います。

- 新デザインアルミダイキャストケースによるより高級なプロフィール(音質重視設計)

ストックマーク	カタログNo.	インピーダンス(Ω) 1次	インピーダンス(Ω) 2次	周波数範囲(Hz)	出力	巻線比	1次最大直流電流
	B-6001	10K	40Kpp	30～15K	25dBm	1:2	10mA
	B-6002	10K	40K	30～15K	25dBm	1:2	10mA
	B-6003	5K	20Kpp	30～15K	25dBm	1:2	30mA
	B-6004	5K	20K	30～15K	25dBm	1:2	10mA
	B-6005	20Kpp	20Kpp	30～15K	25dBm	1:1	20mA×2
	B-6006	10Kpp	40Kpp	30～15K	25dBm	1:2	20mA×2
	B-6007	10Kpp	10Kpp	30～15K	25dBm	1:1	40mA×2
	B-6008	5Kpp	20Kpp	30～15K	25dBm	1:2	40mA×2

絶縁抵抗 DC500V 100MΩ 絶縁耐圧 AC1KV 1分間

A-4005,4006
インダクター

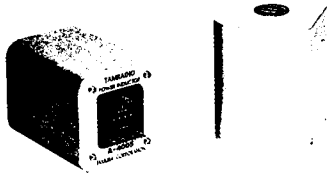

新デザインアモルファスアウトプットトランスF-5000シリーズにマッチしたパワーインダクターです。2巻線方式ですので、インダクタンス値、電流溶量を2通りに使い分けることができます。電流変化に対してインダクタンス値が安定しており、20%以内の過電流まで安心して使用できます。

- 新デザインアルミダイキャストケースによるより高級なプロフィール(音質重視設計)

ストックマーク	カタログNo.	インダクタンス 直列接続	インダクタンス 並列接続	直流電流 直列接続	直流電流 並列接続	直流抵抗 直列接続	直流抵抗 並列接続
	A-4005	5H	1.25H	250mA	500mA	80Ω	20Ω
●	A-4006	10H	2.5H	200mA	400mA	140Ω	35Ω

絶縁抵抗 DC500V 100MΩ 絶縁耐圧 AC1.5KV 1分間

外形寸法図

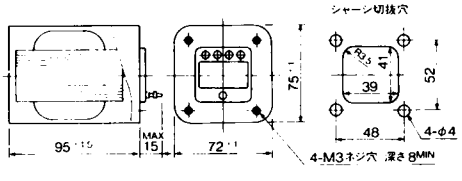

管球式出力トランス

Fシリーズ

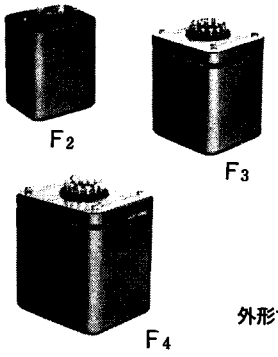

NFB専用3次巻線を持った広帯域出力トランスです。安定したNFB回路ができますから、2次負荷の変化による不安定な発振がなくなります。NFB巻線のインピーダンスは16Ωです。尚、F-781、782、783を除く機種はUL回路を構成できるように、SGタップを設けてあります。

ストックマーク	カタログNo.	インピーダンス		周波数範囲	出力	1次最大直流電流		ケース
		1次	2次			バランス	アンバランス	
●	F-475	5 KΩ(シングル用)	4Ω,8Ω,16Ω	30～50KHz	7.5W	45mA		F2
●	F-483	5 KΩ(プッシュ用)	4Ω,8Ω,16Ω	30～50KHz	15W	110mA×2	10mA	F2
●	F-485	8 KΩ(プッシュ用)	4Ω,8Ω,16Ω	30～50KHz	15W	110mA×2	10mA	F2
●	F-486	10 KΩ(プッシュ用)	4Ω,8Ω,16Ω	30～50KHz	15W	110mA×2	10mA	F2
●	F-682	3.5KΩ(プッシュ用)	4Ω,8Ω,16Ω	30～50KHz	30W	200mA×2	20mA	F3
●	F-683	5 KΩ(プッシュ用)	4Ω,8Ω,16Ω	30～50KHz	30W	150mA×2	10mA	F3
●	F-684	6.6KΩ(プッシュ用)	4Ω,8Ω,16Ω	30～50KHz	30W	150mA×2	10mA	F3
●	F-685	8 KΩ(プッシュ用)	4Ω,8Ω,16Ω	30～50KHz	30W	150mA×2	10mA	F3
	F-781	2.5KΩ(プッシュ用)	4Ω,8Ω,16Ω,32Ω	30～50KHz	50W	250mA×2	20mA	F4
●	F-782	3.8KΩ(プッシュ用)	4Ω,8Ω,16Ω,32Ω	30～50KHz	50W	250mA×2	20mA	F4
●	F-783	5 KΩ(プッシュ用)	4Ω,8Ω,16Ω,32Ω	30～50KHz	50W	250mA×2	20mA	F4

絶縁抵抗 DC500V 100MΩ 絶縁耐圧 1.5KV 但しF475～486は1.0KV 1分間

外形寸法図

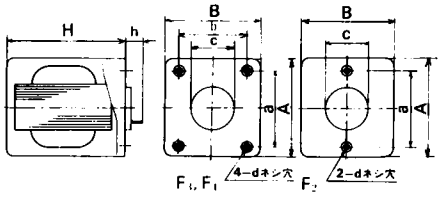

型名	ケース寸法			取付寸法		ねじ	端子		取付ねじ
	A±2	B±2	H±2	a±0.5	b±0.5	d	c±1	h±1	
F2	71	68	91	54	—	M4	30	14	2
F3	80	90	105	57	71	M4	44	13	4
F4	90	100	115	64	79	M4	44	13	4

F-2000シリーズ

★外形寸法はF-2020シリーズと同じ

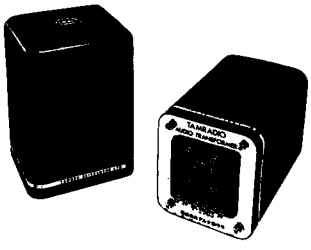

3極管シングル専用出力トランスです。出力トランスでははじめて定損失0.25dBの値をマークすることができました。これは鉄芯の選択はもとより、出力容量も充分余裕を持ち、1次巻線抵抗を従来の1/5以下まで下げることができたためです。その上、反比例的な要素である周波数、位相特性も満足な結果が得られております。

ストックマーク	カタログNo.	インピーダンス		周波数範囲	出力	1次最大直流電流	1次インダクタンス
		1次	2次				
●	F-2003	3.5KΩ	8Ω,16Ω	30～100KHz	8W	100mA	13H
●	F-2004	5KΩ	8Ω,16Ω	30～80KHz	8W	100mA	16H
	F-2005	7KΩ	8Ω,16Ω	30～70KHz	8W	100mA	21H
●	F-2006	2KΩ	4Ω,8Ω,16Ω	10～60KHz	10W	100mA	17H
●	F-2007	3KΩ	4Ω,8Ω,16Ω	10～60KHz	10W	100mA	25H

絶縁抵抗 DC500V 100MΩ 絶縁耐圧 AC1.5KV 1分間

F-2020シリーズ

出力50W プッシュプル専用出力トランスです。5極管、3極管、その他多種類の真空管と組んで多種多様な回路でお使いになれます。

- カソードNFB巻線及びUL用SGタップを設けてあります。
- 特殊巻線方式の採用により、位相特性の良い広帯域設計になっております。
- 定損失は、出力トランスとしては最低の0.25dBをマークしております。

ストックマーク	カタログNo.	インピーダンス		周波数範囲	出力	1次最大直流電流		1次インダクタンス	
		1次	2次			バランス	アンバランス	DC 0mA	DC 10mA
●	F-2020	3.5KΩ P—P ULタップ付	4Ω,8Ω,16Ω カソードNFB巻線	10Hz～100KHz	50W	150mA ×2	10mA	90H	60H
●	F-2021	5KΩ P—P ULタップ付	4Ω,8Ω,16Ω カソードNFB巻線	10Hz～80KHz	50W	150mA ×2	10mA	150H	70H

絶縁抵抗 DC500V 100MΩ 絶縁耐圧 AC1.5KV 1分間

外形寸法図

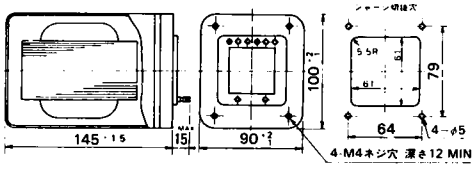

F-2010シリーズ

(Bilirite Series)

出力100W プッシュプル専用出力トランスとして5極管、3極管、その他多種類の真空管と組んで多種多様な回路でお使いになれます。(F—2011,2012)

- カソードNFB巻線及びUL用SGタップを設けてあります。
- 位相特性の良い広帯域設計になっております。
- 定損失は0.25dBをマーク。
- 全帯域に渡って低歪率設計になっております。
- 耐入力性が大きく、100Wを超えることがあっても問題ありません。
- 自社開発の特殊熱処理加工により、方向性冷間圧延コアの特性を著しく改善した高性能コアを使用しております。
- 但し、F-2013はハイビー材カットコアを使用した新設計にて、より良い音質の追求を行っております。

ストックマーク	カタログNo.	インピーダンス		周波数範囲 DC 0mA	出力	1次最大直流電流		1次インダクタンス	
		1次	2次			バランス	アンバランス	DC 0mA	DC 5mA
●	F-2011	3.5KΩ P—P ULタップ付	4Ω,8Ω,16Ω カソードNFB巻線	5Hz～100KHz	100W	200mA ×2	5mA	110H	80H
●	F-2012	5KΩ P—P ULタップ付	4Ω,8Ω,16Ω カソードNFB巻線	5Hz～80KHz	100W	180mA ×2	5mA	210H	150H
●	F-2013	10KΩ (シングル用)	4Ω,8Ω,16Ω	20Hz～50KHz	40W	100mA		50H (DC 100mA)	

絶縁抵抗 DC500V 100MΩ 絶縁耐圧 AC2KV 1分間

外形寸法図

コアの方向は F-2011, 2012の場合のみ

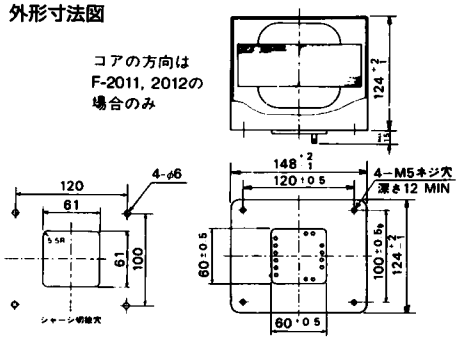

F-2007特性表

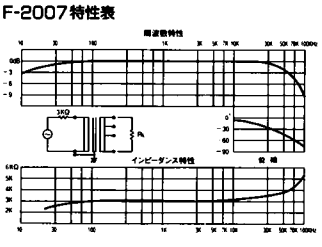

F-2011特性表

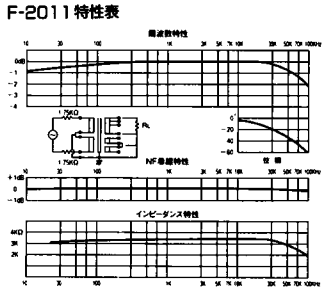

管球式電源トランス

PC-3000シリーズ

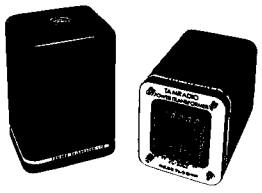

カットコア使用の電源トランスです。ほとんどの種類の真空管と組んで使えるように電圧が設定してあります。

- 多重磁気シールドを施してありますから、トランス相互のリーケージカップルについては、全く心配ありません。
- B巻線に、SG電圧及びグリッドバイアス供給用のタップを設けてあります。特にPC3011はB巻線、SG巻線、グリッドバイアス専用の独立巻線を持ったレギュレーションの良い設計になっております。

ストックマーク	カタログNo.	1次電圧	2次電圧・電流
●	PC-3003	0-100V	320V-280V-0-80V-280V-320V DC200mA. 2.3V-1V-0 3A, 4V 3A, 4V-2.5V-0 5A, 2.5V 5A, 6.3V 3A
●	PC-3004	0-100V	400V-360V-0-120V-360V-400V DC250mA.6.3V-4V-0 3.6A, 6.3V-4V-0 3.6A, 5V 3.8A, 5V-4V-0 3A, 7.5V-5V-0 3A
●	PC-3005	0-100V -110V	330V-250V-0-80V-250V-330V DC250mA. 5V 3A, 6.3V 3A, 3.8V-1.3V-0 3A, 2.5V 3A
●	PC-3007	0-100V -110V	400V-360V-0-80V-360V-400V DC300mA. 5V 3A, 6.3V 3A, 6.3V 4A
●	PC-3011	0-100V	450V-400V-350V-0 DC350mA, 70V DC30mA.230V-180V-0 DC50mA, 230V-180V-0 DC50mA.10V-6.3V-0 3.5A, 10V-6.3V-0 3.5A, 6.3V 1.5A
●	PC-3012	0-100V	850V-0-850V DC200mA 0-5V-10V 7A, 5V 4A, 6.3V 2.5A, 6.3V 2.5A 340V-170V-0 DC80mA

絶縁抵抗 DC500V 100MΩ
絶縁耐圧 PC-3003〜PC-3007 AC1.5K 1分間　PC-3011, PC-3012 AC2K 1分間

外形寸法図

PC-3003
PC-3004
PC-3005
PC-3007

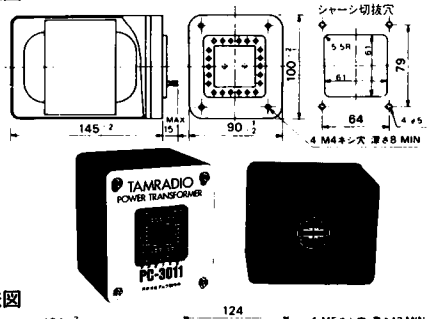

外形寸法図

PC-3011
PC-3012

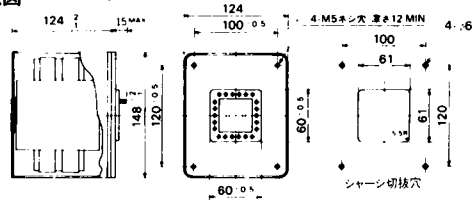

インダクター

A-300シリーズ

電流変化に対し、インダクタンスの変化が少なくなっております。20%以内の変動に対しては、インダクタンスの変化はほとんど見られません。

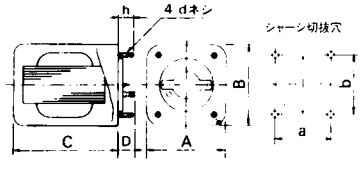

ストックマーク	カタログNo.	インダクタンス	直流電流	直流抵抗	ケース
●	A-393	100H	10mA	2000Ω	T5
●	A-394	30H	40mA	740Ω	T4
●	A-395	10H	120mA	110Ω	T6
●	A-396	5H	200mA	70Ω	T6

型名	A±1	B±1	C±1	D±1	h±1	a	b	d	シャシ穴
T4	50	54	74	13	11	34	38	M3	38
T5	62	66	81	14	14	44	48	M4	47
T6	68	71	91	14	14	48	52	M4	47

A-4000シリーズ

2巻線方式のパワーインダクターです。インダクタンス値、電流容量を2通りに使いわけることができます。電流変化に対してインダクタンス値が安定しており、20%以内の過電流まで安定して使用できます。

ストックマーク	カタログNo.	インダクタンス		直流電流		直流抵抗	
		直列接続	並列接続	直列接続	並列接続	直列接続	並列接続
●	A-4003	5H	1.25H	250mA	500mA	65Ω	16Ω
●	A-4004	10H	2.5H	200mA	400mA	120Ω	30Ω

絶縁抵抗 DC500V 100MΩ 絶縁耐圧 AC1500V 1分間

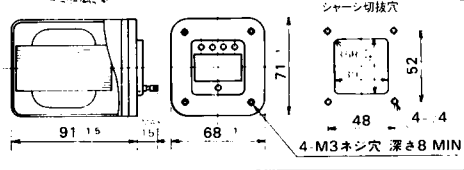

SOUNDFORMER サウンドフォーマー

F-2032
MUSIC POWER 125W

トランジスタアンプのグレードアップ用オートトランスです。

- タムラ独自の特殊熱処理加工により、方向性冷間圧延コアの特性を著しく改善した高性能コアを開発、使用しています。
- 最大入力に対して余裕あるコアボリュームを持ち、よりパワーフルな出力でスピーカーに伝えます。
- トランスの巻線抵抗は、出力インピーダンス8Ωにおいて0.3Ωと極力小さくおさえてあります。
- タムラ独自の巻線構成により、より広帯域を実現しています。

ストックマーク	カタログNo.	A	B	C	D
●	F-2032	158	165	40	205

外形図

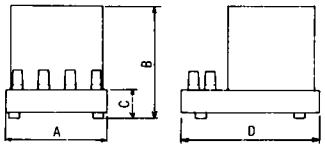

回路図

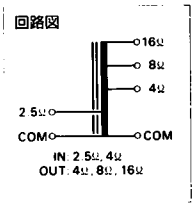

特性表

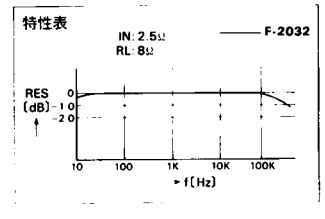

LINE MATCHING TRANSFORMERS ライン マッチング トランス

ストックマーク	カタログNo.	インピーダンス(Ω) 1 次	2 次	周波数 帯域(Hz)	偏差(dB)	最大使用レベル	巻線比	ケース	結線図	備 考
●	TpAs-201	300CT	600CT	30～20K	±0.2	5dBm		TpAs	6	HYB整合用
●	TpAs-202	600CT	600CT	30～20K	±0.2	7dBm		TpAs	6	
●	TpAs-203	600CT	10KCT	30～20K	±0.2	7dBm		TpAs	6	
●	TpB-2	600	600CT 150split	30～20K	±0.2	13dBm	1:1	TpB	20	
●	TpB-202	600CT 150split	600CT 150split	30～20K	±0.2	10dBm		TpB	8	
●	TpC-201	300CT 75split	600CT 150split	30～20K	±0.2	15dBm		TpC	8	HYB整合用
●	TpC-202	600CT 150split	600CT 150split	30～20K	±0.2	15dBm		TpC	8	
●	TpC-203	600CT 150split	10KCT 2.5Ksplit	30～20K	±0.2	30dBm		TpC	8	
●	THs-10	600CT	600	20～20K	±1.0	0dBm		Ls_1	4	
	THs-14	1.2KCT	3K	50～10K	±1.0	0dBm		Ls_1	4	
	THs-15	3KCT	3K	50～10K	±1.0	0dBm		Ls_1	4	
●	TPs-3S	600CT	600	30～20K	±0.25	10dBm	1:1	TPs	5	
	TKS-10	600CT	600	20～20K	±0.5	10dBm	1:1	L_1	2	
●	TK-10	600CT	600	20～20K	±0.5	10dBm	1:1	K	2	
●	TK-161	600CT	600	30～30K	±1.0	10dBm		K	2	
●	TK-113	0-30, 250, 600	600CT 150split	20～30K	±1.0	10dBm		K	12	
●	TK-20	600CT	10K	20～20K	±0.5	10dBm	1:4.08	K	2	
●	TK-30	600CT	20K	20～20K	±0.5	10dBm	1:5.78	K	2	
●	TK-171	10K	600CT	30～15K	±1.0	10dBm		K	1	
●	TK-5	10KCT	50K	50～10K	±0.5	10dBm		K	2	
●	TD-1	600CT 150split	600CT 150split	30～20K	±0.2	13dBm	1:1	D_1Co	8	
●	TD-1631	600	600CT・600CT	50～20K	±1.0	20dBm	POWER 1:½:½	D_1C	7	同時負荷
	TD-1715	600CT 150split	2KCT 500split	20～30K	±1.0	10dBm	1:1.82	D_1C	8	
	TD-1719	600CT 150split	5KCT 1.25Ksplit	20～30K	±1.0	10dBm	1:2.88	D_1C	8	
●	TD-1722	600CT 150split	10KCT 2.5Ksplit	20～30K	±1.0	10dBm	1.4.08	D_1C	8	
●	TD-2	10KCT 2.5Ksplit	600CT 150split	30～20K	±0.2	13dBm	1:0.245	D_1Co	8	
	TD-1733	10KCT 2.5Ksplit	20KCT 5Ksplit	20～20K	±1.0	10dBm	1:1.41	D_1C	8	
●	TF-4	300CT 75split	600CT 150split	30～20K	±0.15	23dBm		HFP_2	8	HYB整合用
●	TF-5713	600CT 150split	0-200, 400, 600	20～30K	±1.0	30dBm		HFP_2	9	
●	TF-3	200, 600CT	600CT 150split	30～20K	±0.15	23dBm		HFP_2	18	
●	TF-5S	600CT 150split	10KCT 2.5Ksplit	30～20K	±0.25	23dBm		HFP_2	16	
●	TN-11	300CT 75split	600CT 150split	20～30K	±1.0	20dBm		F_0	24	HYB整合用
	TN-361	600CT 150split	600CT 150split	20～20K	±1.0	20dBm		F_0	24	
●	TN-6	600CT 150split	20KCT 5Ksplit	50～10K	±0.3	20dBm		F_0	24	
●	TN-351	10KCT 2.5Ksplit	40KCT 10Ksplit	30～20K	±1.0	2W	1:2	F_1	24	
	A-8731	10KCT 2.5Ksplit	15KCT 3.75Ksplit	30～20K	±1.0	4W		T_4	35	

INPUT TRANSFORMERS インプット トランス

ストックマーク	カタログNo.	インピーダンス(Ω) 1 次	2 次	周波数 帯域(Hz)	偏差(dB)	最大使用レベル	巻線比	ケース	結線図	備 考
●	TpAs-6S	0-30, 250, 600	1.2K(OPEN)	30～20K	±0.3	7dBm	1:1.41	TpAs	15	
●	TpAs-1S	600CT	1.2K(OPEN)	30～20K	±0.3	7dBm	1:1.41	TpAs	5	
●	TpAs-4S	600CT	1.2K	30～20K	±0.25	7dBm	1:1.65	TpAs	5	
●	TpAs-7S	600CT 150split	1.2K	30～20K	±0.25	7dBm	1:1.65	TpAs	14	
●	TpAs-2S	600CT	7K	30～20K	±0.25	7dBm	1:4.00	TpAs	5	
●	TpAs-10S	600CT	10K	30～20K	±0.25	7dBm	1:4.61	TpAs	5	
●	TpAs-3S	10KCT	7K	30～20K	±0.25	7dBm	1:0.975	TpAs	5	
●	THs-10	600CT	600	20～20K	±1.0	0dBm	1:1	Ls_1	4	
	THs-31S	600CT	1.2K(OPEN)	30～15K	±0.5	0dBm		Ls_1	5	
●	THs-4	600CT	3K	50～10K	±1.0	0dBm		Ls_1	4	
●	THs-20	600CT	7K	20～20K	±1.0	0dBm	1:3.4	Ls_1	4	
●	THs-2	600CT	10K	50～10K	±1.0	0dBm		Ls_1	4	
●	THs-30	600CT	60K	20～20K	±1.0	0dBm	1:10	Ls_1	4	
●	THs-13	600CT	100K	50～10K	±1.0	0dBm		Ls_1	4	
●	TBS-1	600CT	60K	50～10K	±0.7	0dBm		L_0	2	
	TBS-81	0-3, 40	4KΩ(OPEN)	20～50K	±1.0	-10dBm		L_0	2	レシオ 1:10, 1:36.5
	TKS-10	600CT	600	20～20K	±0.5	10dBm	1:1	L_1	2	
●	TKS-5	600CT, 10K	50K	50～10K	±0.5	10dBm		L_1	13	
	TKS-83	0-3, 40	4KΩ(OPEN)	20～50K	±0.25	10dBm		L_2	2	レシオ 1:10, 1:36.5
●	TKS-27	150, 200, 300	100K	20～20K	±1.0	10dBm		L_1	39	
●	TKS-22	0-30, 250, 600	50K	20～30K	±1.0	10dBm		L_1	39	
●	TKS-24	0-30, 250, 600	100K	20～20K	±1.0	10dBm		L_1	39	
	TKS-20	600CT	10K	20～20K	±0.5	10dBm	1:4.08	L_1	2	
●	TK-113	0-30, 250, 600	600CT 150split	20～30K	±1.0	10dBm		K	12	
●	TK-131	600CT	50K	30～15K	±1.0	10dBm		K	2	
●	TK-135	10KCT 2.5Ksplit	10K	20～20K	±1.0	10dBm		K	11	
	TK-141	10K	40KCT	30～15K	±1.0	10dBm	1:2	K	1	
	TK-133	10KCT	50K	30～15K	±1.0	10dBm		K	2	
●	TD-201S	600	30	30～20K	±0.25	16dBm	1:0.224	D_1Co	10	
	TD-3	600CT 150split	60CT 15split	30～20K	±0.2	13dBm	1:0.316	D_1Co	8	
●	TD-4	600CT 150split	300CT 75split	30～20K	±0.2	13dBm	1:0.707	D_1Co	8	HYB整合用
●	TD-1	600CT 150split	600CT 150split	30～20K	±0.2	13dBm	1:1	D_1Co	8	
	TD-1715	600CT 150split	2KCT 500split	20～30K	±1.0	10dBm	1:1.82	D_1C	8	
	TD-1719	600CT 150split	5KCT 1.25split	20～30K	±1.0	10dBm	1:2.88	D_1C	8	
●	TD-2	10KCT 2.5Ksplit	600CT 150split	30～20K	±0.2	13dBm	1:0.245	D_1Co	8	
	TD-1733	10KCT 2.5Ksplit	20KCT 5Ksplit	20～20K	±1.0	10dBm	1:1.41	D_1C	8	
●	TF-5S	600CT 150split	10KCT 2.5split	30～20K	±0.25	23dBm		HFP_2	16	
	TN-361	600CT 150split	600CT 150split	20～20K	±1.0	20dBm		F_0	24	
●	TN-351	10KCT 2.5Ksplit	40KCT 10Ksplit	30～20K	±1.0	2W	1:2	F_1	24	

結線図

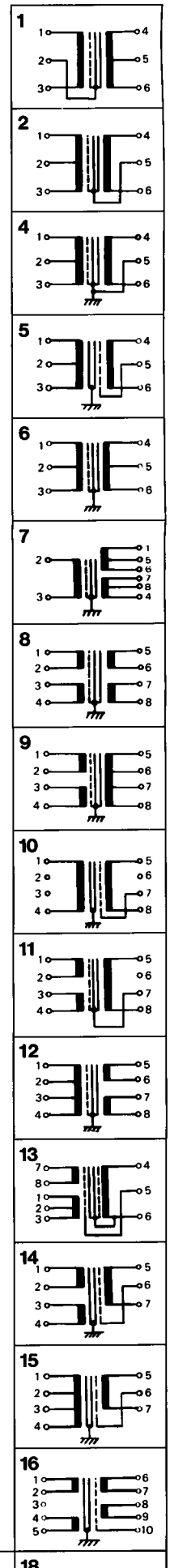

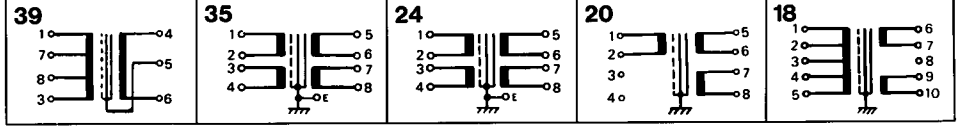

LINE OUTPUT TRANSFORMERS ライン アウトプット トランス

ストックマーク	カタログNo.	インピーダンス(Ω) 1 次	インピーダンス(Ω) 2 次	周波数 帯域(Hz)	周波数 偏差(dB)	最大使用レベル	巻線比	ケース	結線図	備 考
●	TpB-1	70	600CT 150split	30～20K	±0.25	18dBm	1:2.93	TpB	20	
●	TpB-2	600	600CT 150split	30～20K	±0.2	13dBm	1:1	TpB	20	
●	TpC-5	5 (3次)5	600CT 150split	30～20K	±0.2	1W	1:10.9	TpC	8	
	TpC-3	10	10KCT 2.5Ksplit	30～20K	±0.3	30dBm	1:31.6	TpC	20	
●	TpC-2	20 (3次)200	600CT 150split	30～20K	±0.25	30dBm	1:5.53	TpC	8	
●	TpC-7	40 (3次)40	600CT 150split	30～20K	±0.25	25dBm	1:4.6	TpC	8	
●	TpC-8	60 (3次)60	600CT 150split	30～20K	±0.25	25dBm	1:3.75	TpC	8	
●	TK-171	10K	600CT	30～15K	±1.0	10dBm		K	1	
	TD-166	600CT 150split	0-50, 75, 100	20～30K	±1.0	15dBm	1:0.408	D_1C	9	
	TD-165	600CT 150split	0-30, 250, 600	20～30K	±1.0	10dBm	1:1	D_1C	9	
●	TD-167	600CT 150split	0-200, 350, 600	20～30K	±1.0	15dBm	1:1	D_1C	9	
	TF-5725	600CT 150split	8・600	20～30K	±1.0	30dBm		HFP_2	8	
●	TF-5713	600CT 150split	0-200, 400, 600	20～30K	±1.0	30dBm		HFP_2	9	
●	A-861	0-8, 12, 16	0-4, 8・600CT	30～20K	±1.0	4W	(600Ω)1:6.13	T_4	21	
●	A-342	5K	5KCT 1.25Ksplit	50～15K	±1.0	30dBm	1:1.00	F_0	23	

INTERSTAGE DRIVER TRANSFORMERS インターステージ ドライバー トランス

ストックマーク	カタログNo.	インピーダンス(Ω) 1 次	インピーダンス(Ω) 2 次	周波数 帯域(Hz)	周波数 偏差(dB)	最大使用レベル	巻線比	ケース	結線図	備 考
	B-5001	10K	40Kpp	30～15K	±2	25dBm	1:2	T_6特	26	1次 DC10mA
	B-5002	10K	40K	30～15K	±2	25dBm	1:2	T_6特	25	1次 DC10mA
	B-5003	5K	20Kpp	30～15K	±2	25dBm	1:2	T_6特	26	1次 DC30mA
	B-5004	5K	20K	30～15K	±2	25dBm	1:2	T_6特	25	1次 DC10mA
	B-5005	20Kpp	20Kpp	30～15K	±2	25dBm	1:1	T_6特	27	1次 DC20mA×2
	B-5006	10Kpp	40Kpp	30～15K	±2	25dBm	1:2	T_6特	27	1求 DC20mA×2
	B-5007	10Kpp	10Kpp	30～15K	±2	25dBm	1:1	T_6特	27	1次 DC40mA×2
	B-5008	5Kpp	20Kpp	30～15K	±2	25dBm	1:2	T_6特	27	1次 DC40mA×2

SPEAKER OUTPUT TRANSFORMERS スピーカー アウトプット トランス

ストックマーク	カタログNo.	インピーダンス(Ω) 1 次	インピーダンス(Ω) 2 次	周波数 帯域(Hz)	周波数 偏差(dB)	最大使用レベル	巻線比	ケース	結線図	備 考
	TF-5725	600CT 150split	8・600	20～30K	±1.0	30dBm		HFP_2	8	
●	TF-5711	600CT 150split	0-4, 8, 16	20～30K	±1.0	30dBm		HFP_2	9	
	A-263	600CT 150split	0-4, 8, 600	200～10K	±1.0	30dBm	1:1	D_2	9	

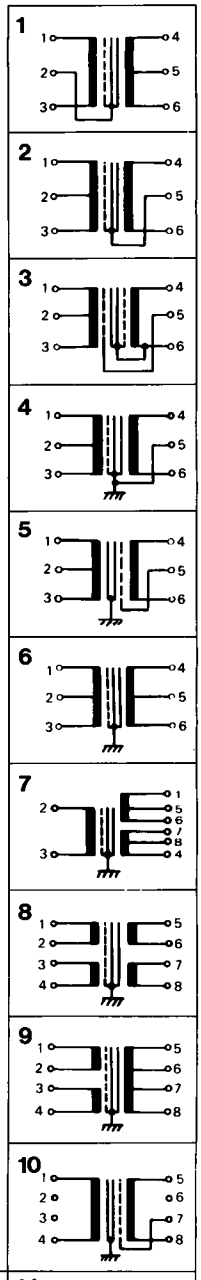

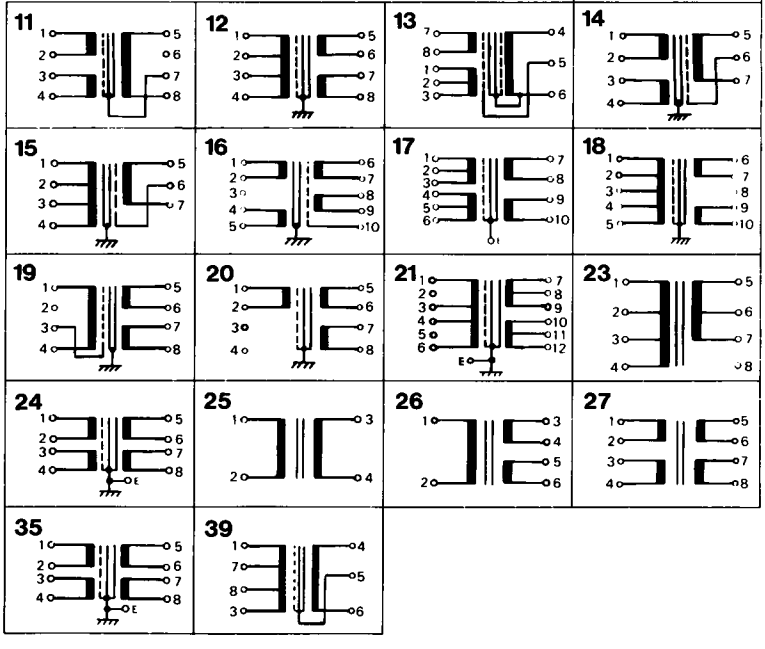

ケース 外形・寸法図

TpAs型

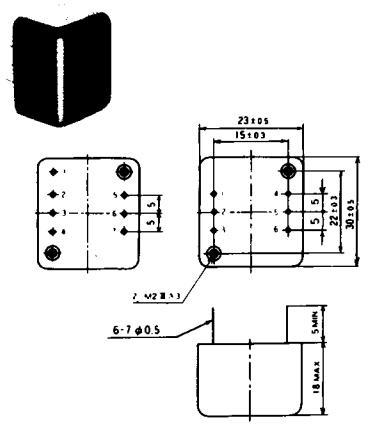

TpB型
TpC型

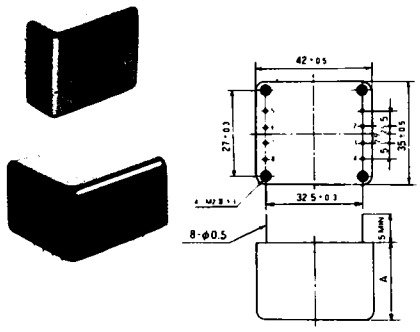

型名	A寸法
TpB	18 MAX
TpC	25 MAX

K型

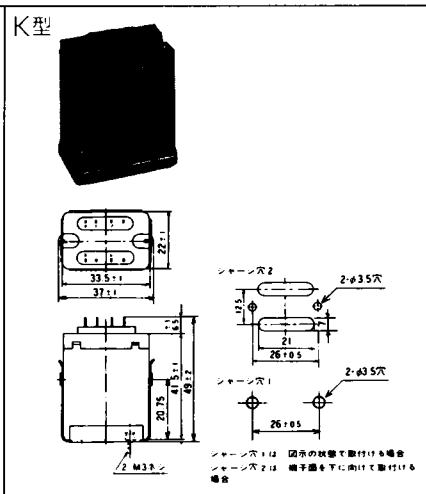

LS1型

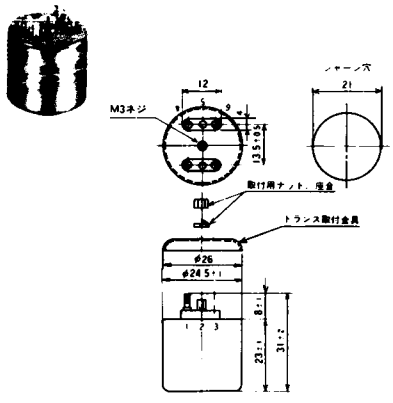

TPs型
Lo型

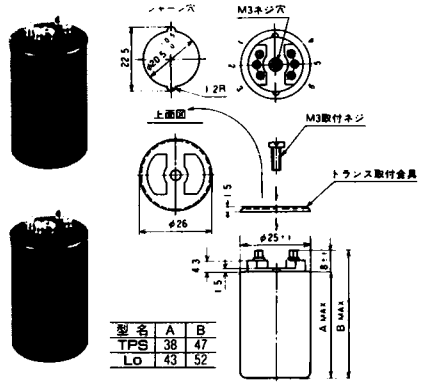

型名	A	B
TPS	38	47
Lo	43	52

L1およびL2型

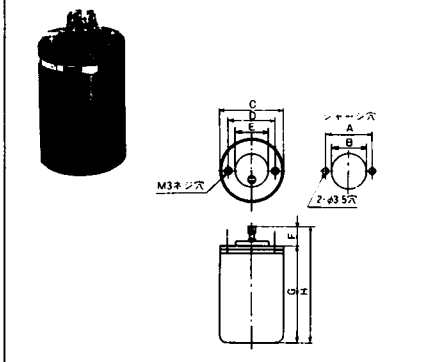

型名	A	Bφ	Cφ	D	Eφ	F	G	H
L_1	31.0	24.5	44±1	31.5±0.5	23.5±1	6端子 13±1	65±2	78±3
						8端子 17 MAX		84 MAX
L_2	40	31.5	52±1	40±0.5	29.5±1	13±1	72±2	85±3

D1C型
D1Co型

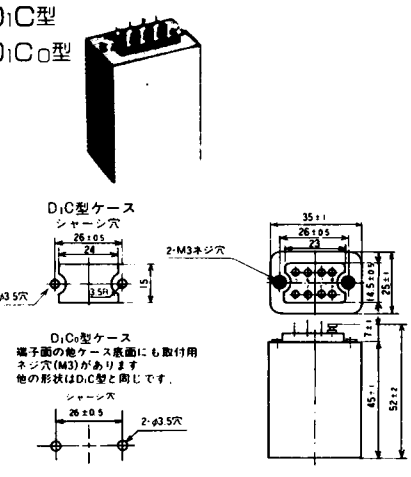

D2型

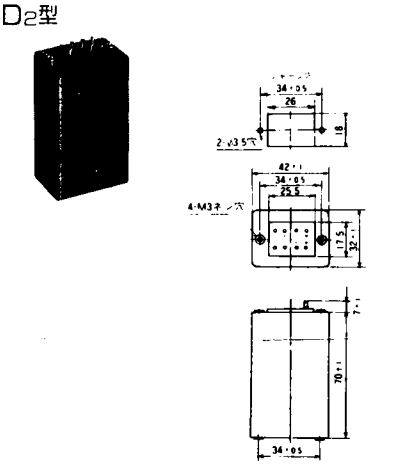

HFP2型

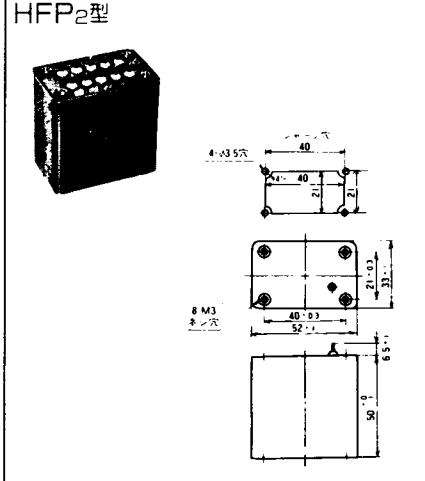

F0,F1型

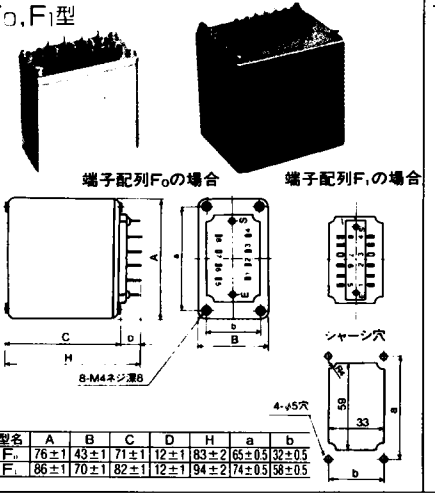

型名	A	B	C	D	H	a	b
F_0	76±1	43±1	71±1	12±1	83±2	65±0.5	32±0.5
F_1	86±1	70±1	82±1	12±1	94±2	74±0.5	58±0.5

T4型

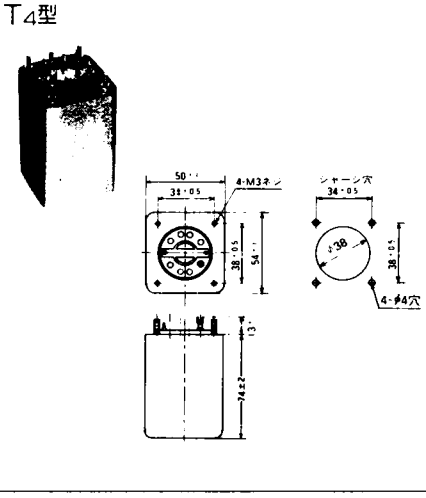

T6型 特

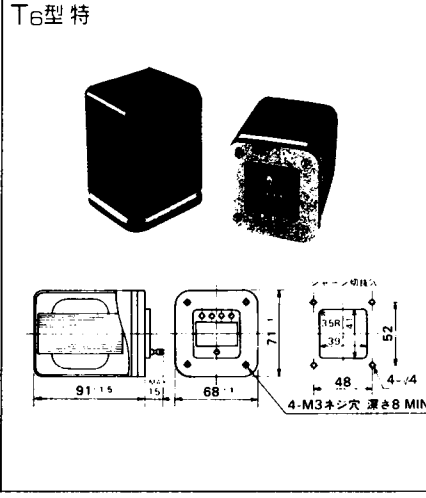

⚠警告

●通電中は本製品に触れないでください。感電の原因となります。

⚠注意

●当社製品には各種安全規格に適合した製品と、適合していない製品があります。御使用に当たってはお客様において保護回路を設け、機器の安全をはかると同時に、安全性のテストをされることをお勧めします。
●入力の電圧、周波数及び出力電圧、電流は規格内で御使用ください。火災、感電の原因となることがあります。
●定められた周囲温度を超えて使用しないでください。火災、感電の原因となることがあります。
●本製品は電子機器組み込み用に設計製造されたものです。直接外部から触れられない様に御使用ください。
●水分や湿気により結露の生じない様御使用ください。感電等の原因となることがあります。
●湿気や湯気、油煙、ほこりの多い場所、腐食性ガスを伴う環境では使用しないでください。感電等の原因となることがあります。
●改造及び加工しないでください。感電等の原因となることがあります。
●温度保護装置（温度ヒューズ等）が動作した場合は、異常が発生している恐れがありますので修理しないでください。
●他の回路が異常を起こした時の異常電流がトランスに流れない様な設計で御使用ください。
●トランスは規格内で御使用の場合でも定められた範囲内で発熱致します。周囲の部品の安全性が損なわれない設計で御使用ください。（例：十分な距離を確保する）

管球式電源トランス、出力トランスの詳しい特性は、
テクニカルレポートを別途、ご用意しておりますので、各販売店へご用命ください

株式会社タムラ製作所
TAMURA CORPORATION
本 社／〒178 東京都練馬区東大泉1-19-43 TEL(03)3978-2111（案内） FAX(03)3923-0230
HEAD OFFICE : 1-19-43, Higashi-Oizumi, Nerima-ku, Tokyo, 178 Japan TEL(03)3978-2111 FAX(03)3923-0230
SALES DEPARTMENT : TEL(03)3978-2011 FAX(03)3978-2055

お問合せ先
営　業　部／本社内 TEL(03)3978-2100 FAX(03)3923-0808
販売プロジェクト／本社内 TEL(03)3978-2020 FAX(03)3923-0808
大阪営業所／〒564 大阪府吹田市垂水町3-27-27 第2江坂三昌ビル4F TEL(06) 380-2300(代) FAX(06) 385-8371
名古屋営業所／〒465 名古屋市名東区本郷3-144 牧野ビル TEL(052)773-2411(代) FAX(052)773-2604
勝田営業所／〒312 茨城県ひたちなか市田彦950-41 TEL(0292)73-8758 FAX(0292)74-4499
浜松営業所／〒430 静岡県浜松市将監町20-2 オノエビル TEL(053)463-7373 FAX(053)465-2256
柏営業所／〒277 千葉県柏市旭町3-3-22 第5関口ビル TEL(0471)46-2961 FAX(0471)46-2960
松本営業所／〒399-65 長野県松本市芳川村井町川向1347-2 オフィス田川 TEL(0263)86-3322 FAX(0263)86-0140

＊常備在庫品（ストックマーク●）以外のものについては、10個以上の発注をお願い致します。
納期については、弊社営業部又は下記代理店に問い合わせの上、御注文をお願い致します。

取扱い代理店

このカタログに記載してある事項については、改良のため予告なく変更することがありますので、あらかじめご了承ください。
In the interest of product improvement, Tamura reserves the right to change specifications without notice.

このカタログの記載内容は
1996年3月現在のものです。
'96-3-3KIK